CONFIGURAÇÃO DE PENAS P/ PLOTAGEM

COR	ESP.
1	07 0,1
2	07 0,2
3	07 0,3
4	07 0,4
5	07 0,5
6	07 0,6
7	07 0,25
8	07 0,09
9	07 0,15
140	140 0,15
162	162 0,15

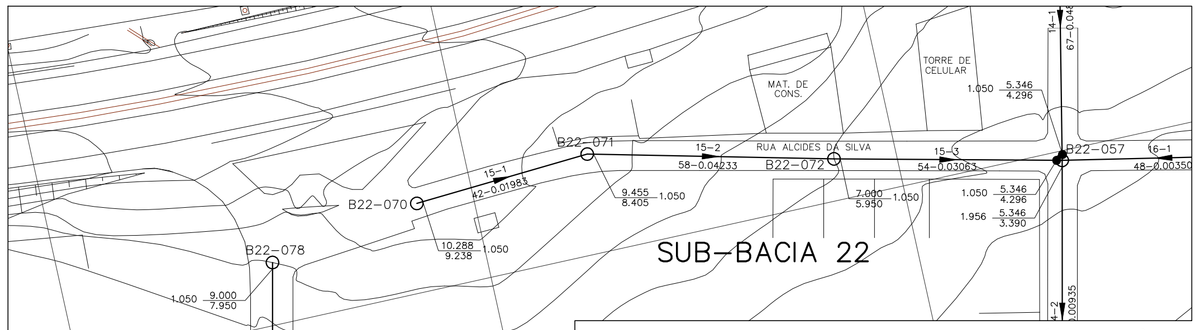

PL. BAIXA-COL. 15, 19 E 20 (2 A 5)
ESC. 1:1000

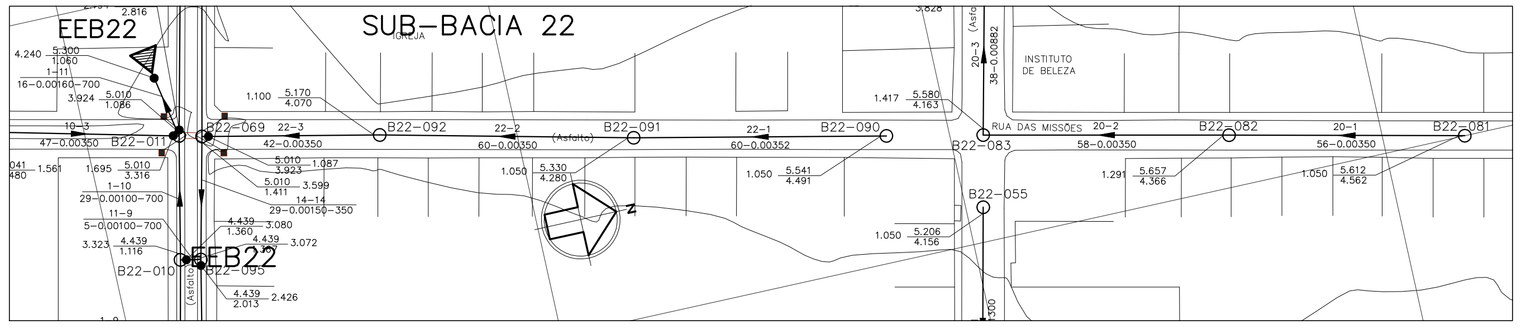

PLANTA BAIXA – COLETORES 20 (TRECHOS 1 A 2) E 22
ESC. 1:1000

LEGENDA

	LIMITE ENTRE SUB-BACIAS
	REDE COLETORA PROJETADA – 1ª ETAPA
	PV COM DEGRAU
	POÇO DE VISITA
	SENTIDO DO FLUXO
BN°-PVN°	NÚMERO DA BACIA – NÚMERO DO PV
VTC-N°	VÉRTICE DO COLETOR
COLETOR	NÚMERO DO COLETOR
TRECHO	NÚMERO DO TRECHO
EXTENS.	EXTENSÃO DO TRECHO (m)
DECLIV.	DECLIVIDADE DO TRECHO (m/m)
MATER.	MATERIAL (QUANDO DIFERENTE DE PVC)
DIÂM.	DIÂMETRO (QUANDO DIFERENTE DE 150MM)
C.T.	COTA DE TERRENO
C.F.	COTA DE FUNDO
PROF.	PROFUNDIDADE
	ESTAÇÃO ELEVATÓRIA DE ESGOTO BRUTO

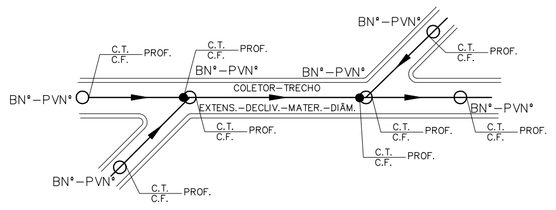

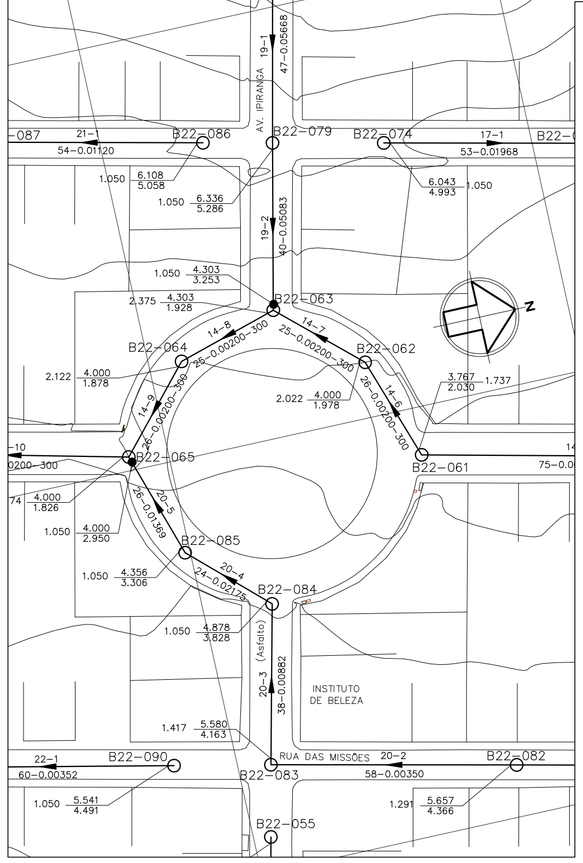

PL. BAIXA-COL. 15, 19 E 20 (TR. 3 A 5)
ESC. 1:1000

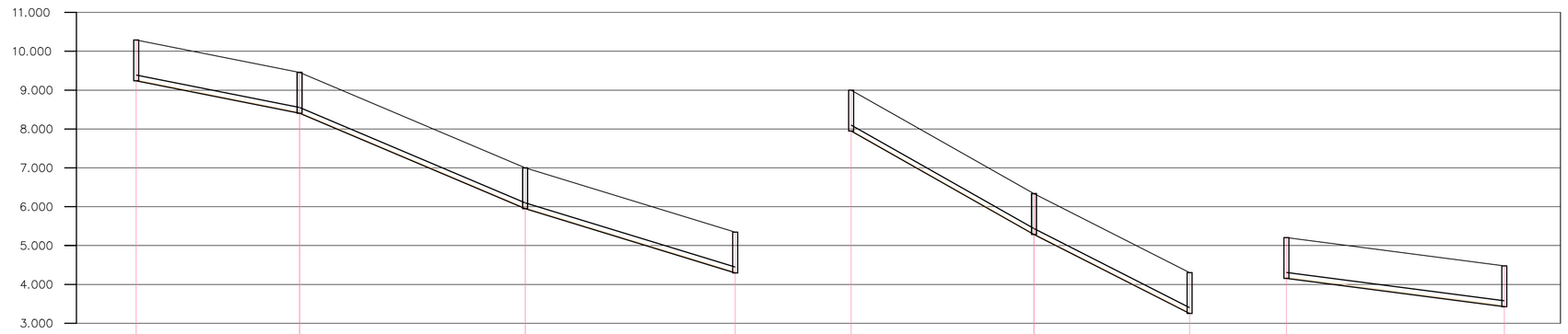

POÇO DE VISITA	B22-070	B22-071	B22-072	TQ 0.906 014-002	B22-078	B22-079	TQ 1.325 014-008	B22-055	TQ 0.613 011-005
COTA DO TERRENO (m)	10.288	9.455 9.455	7.000 7.000	5.346 LANÇA EM:	9.000	6.336 6.336	4.303 LANÇA EM:	5.206	4.478 LANÇA EM:
COTA DA GERATRIZ INFERIOR (m)	9.238	8.405 8.405	5.950 5.950	4.296	7.950	5.286 5.286	3.253	4.156	3.428
PROFUNDIDADE (m)	1.050	1.050 1.050	1.050 1.050	1.050	1.050	1.050 1.050	1.050	1.050	1.050

TRECHO	15-1	15-2	15-3	19-1	19-2	13-1
EXTENSÃO(m)-DIÂMETRO(mm)	42-150	58-150	54-150	47-150	40-150	56-150
DECLIVIDADE (m/m)	0.01983	0.04233	0.03063	0.05668	0.05083	0.01300
EXTENSÃO ACUMULADA (m)	42	100	154	47	87	56
VAZÃO (l/s)	0.1173	0.2793	0.4301	0.1313	0.2430	0.1564
MATERIAL	PVC	PVC	PVC	PVC	PVC	PVC

PERFIL – COLETOR 15
ESC.: VERT.: 1:100 / HORIZ.: 1:1000

PERFIL – COLETOR 19
ESC.: VERT.: 1:100 / HORIZ.: 1:1000

PERFIL–COL. 13
ESC.: VERT.: 1:100 / HORIZ.: 1:1000

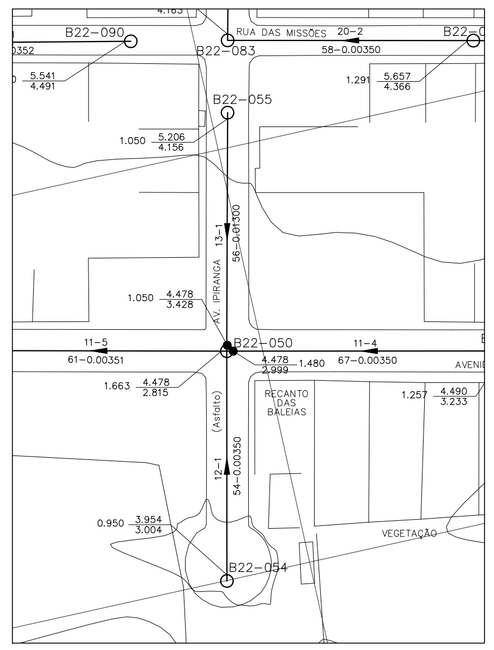

PL. BX. – COL. 13
ESC. 1:1000

POÇO DE VISITA	B22-081	B22-082	B22-083	B22-084	B22-085	TQ 1.124 014-010	B22-090	B22-091	B22-092	TQ 2.512 014-014
COTA DO TERRENO (m)	5.612	5.657 5.657	5.580 5.580	4.878 4.878	4.356 4.356	4.000 LANÇA EM:	5.541	5.330 5.330	5.170 5.170	5.010 LANÇA EM:
COTA DA GERATRIZ INFERIOR (m)	4.562	4.366 4.366	4.163 4.163	3.858 3.858	3.306 3.306	2.950	4.491	4.280 4.280	4.070 4.070	3.923
PROFUNDIDADE (m)	1.050	1.291 1.291	1.417 1.417	1.050 1.050	1.050 1.050	1.050	1.050	1.050 1.050	1.100 1.100	1.087

TRECHO	20-1	20-2	20-3	20-4	20-5	22-1	22-2	22-3
EXTENSÃO(m)-DIÂMETRO(mm)	56-150	58-150	38-150	24-150	26-150	60-150	60-150	42-150
DECLIVIDADE (m/m)	0.00350	0.00350	0.00882	0.02175	0.01369	0.00352	0.00350	0.00350
EXTENSÃO ACUMULADA (m)	56	114	152	176	202	60	120	162
VAZÃO (l/s)	0.1564	0.3184	0.4245	0.4915	0.5641	0.1676	0.3352	0.4525
MATERIAL	PVC	PVC	PVC	PVC	PVC	PVC	PVC	PVC

PERFIL – COLETOR 20
ESC.: VERT.: 1:100 / HORIZ.: 1:1000

PERFIL – COLETOR 22
ESC.: VERT.: 1:100 / HORIZ.: 1:1000

NOTAS:

1 – DIMENSÕES E ELEVAÇÕES EM METRO, EXCETO ONDE INDICADO.

2 – NOS TRECHOS ONDE A REDE POSSUIR RECOBRIMENTO INFERIOR A 0,90m, A MESMA DEVERÁ SER PROTEGIDA POR ENVELOPAMENTO EM CONCRETO, NA LARGURA DE (DIÂMETRO+0,20m PARA CADA LADO) E ESPESSURA DE 0,10m.

3 – A TUBULAÇÃO COLETORA COM DIÂMETROS INFERIORES OU IGUAIS A DN400 SERÃO EM PVC COM JUNTA ELÁSTICA E DEVERÁ ATENDER A NBR 7362, EXCETO ONDE INDICADO. TODO DIÂMETRO, EM PLANTA, NÃO ESPECIFICADO É DN150mm/PVC.

4 – O RECOBRIMENTO DO TUBO EM MATERIAL GRANULAR DEVERÁ SER NO MÍNIMO DE 10 CM A PARTIR DA GERATRIZ SUPERIOR.

5 – O REATERRO DE VALA DEVERÁ PROCEDER DE ACORDO COM A PRESCRIÇÃO TÉCNICA DE SERVIÇO DA CESAN.

6 – AS INTERFERÊNCIAS FORAM IDENTIFICADAS CONFORME DADOS DO LEVANTAMENTO TOPOGRÁFICO FORNECIDO PELA CESAN. É POSSÍVEL, QUE POR OCASIÃO DA OBRA, SURJAM OUTRAS INTERFERÊNCIAS NÃO CADASTRADAS E CASO AS MESMAS VENHAM INTERFERIR NO TRAÇADO DA REDE, SERÁ NECESSÁRIO AJUSTE NO PROJETO. ALÉM DISSO CUIDADOS DEVERÃO SER TOMADOS PARA NÃO DANIFICAR A REDE DE ABASTECIMENTO DE ÁGUA QUE CERTAMENTE EXISTE NA RUA E NÃO FOI IDENTIFICADA.

ESTE DESENHO É PROPRIEDADE DA COMPANHIA ESPÍRITO SANTENSE DE SANEAMENTO – CESAN E NÃO PODE SER COPIADO SEM SUA AUTORIZAÇÃO.

NÚMEROS	TÍTULOS
PRINCIPAIS DESENHOS DE REFERÊNCIA	

Nº	LOCAL	DISCRIMINAÇÃO	DES.	DIV.	GER.	DATA
REVISÃO						

CANCELA E SUBSTITUI O DESENHO NÚMERO:

CANCELADO E SUBSTITUÍDO PELO DESENHO NÚMERO:

CENTRO DE DOCUMENTAÇÃO
RECEBIDO: / /
Nº DOC.: ASS.:
APROVAÇÃO CESAN:
ASS.: MATR.:
UNID.: DATA: / /
ESTA APROVAÇÃO NÃO ISENTA A CONTRATADA DE SUAS RESPONSABILIDADES LEGAIS.

EMITENTE: Etep Consultoria, Gerenciamento e Serviços
PROJETADO: ARTUR AUGUSTO OLIVEIRA NEVES
CREA: 045302/D REGIÃO: RJ
COORDENADOR: ARTUR AUGUSTO OLIVEIRA NEVES
CREA: 045302/D REGIÃO: RJ
DESENHO: Filipe Wissmann Nunes
DATA: 14 /03 /2011
Nº DES. PROJETISTA: 0876.DS.13.H.0158/00
RESPONSÁVEL TÉCNICO: ENGº ARTUR AUGUSTO OLIVEIRA NEVES
CREA: 045302/D REGIÃO: RJ ART Nº: 082011002094 DATA: 22/02/2011

EMISSÃO CESAN	DATAS
PROJETADO:	
CREA:	
DESENHADO:	
VERIFICADO: ENGº NESTOR GORZA JUNIOR	
DIVISÃO: ENGº NESTOR GORZA JUNIOR	
GERÊNCIA: ENGº DOUGLAS OLIVEIRA COUZI	

MUNICÍPIO: VILA VELHA | DISTRITO: – | BAIRRO: INTERLAGOS

NOME DO EMPREENDIMENTO: IMPLANTAÇÃO DO SISTEMA DE ESGOTAMENTO SANITÁRIO BARRA DO JUCU, MORADA DO SOL E PONTA DA FRUTA

TÍTULO: REDE COLETORA DE ESGOTO – BACIA MORADA DO SOL/INTERLAGOS

PROJETO HIDRÁULICO – PLANTA PERFIL DA REDE COLETORA

SUB-BACIA 22, COLETORES 13, 15, 19, 20 E 22

ESCALA:	FOLHA:	Nº CESAN	REV:
INDICADA	07/ 07	A-050-002-94-5-XX-0139	00